Explosionszeichnungen –Außenborder Weterok

Motorhaube, Motorwanne:

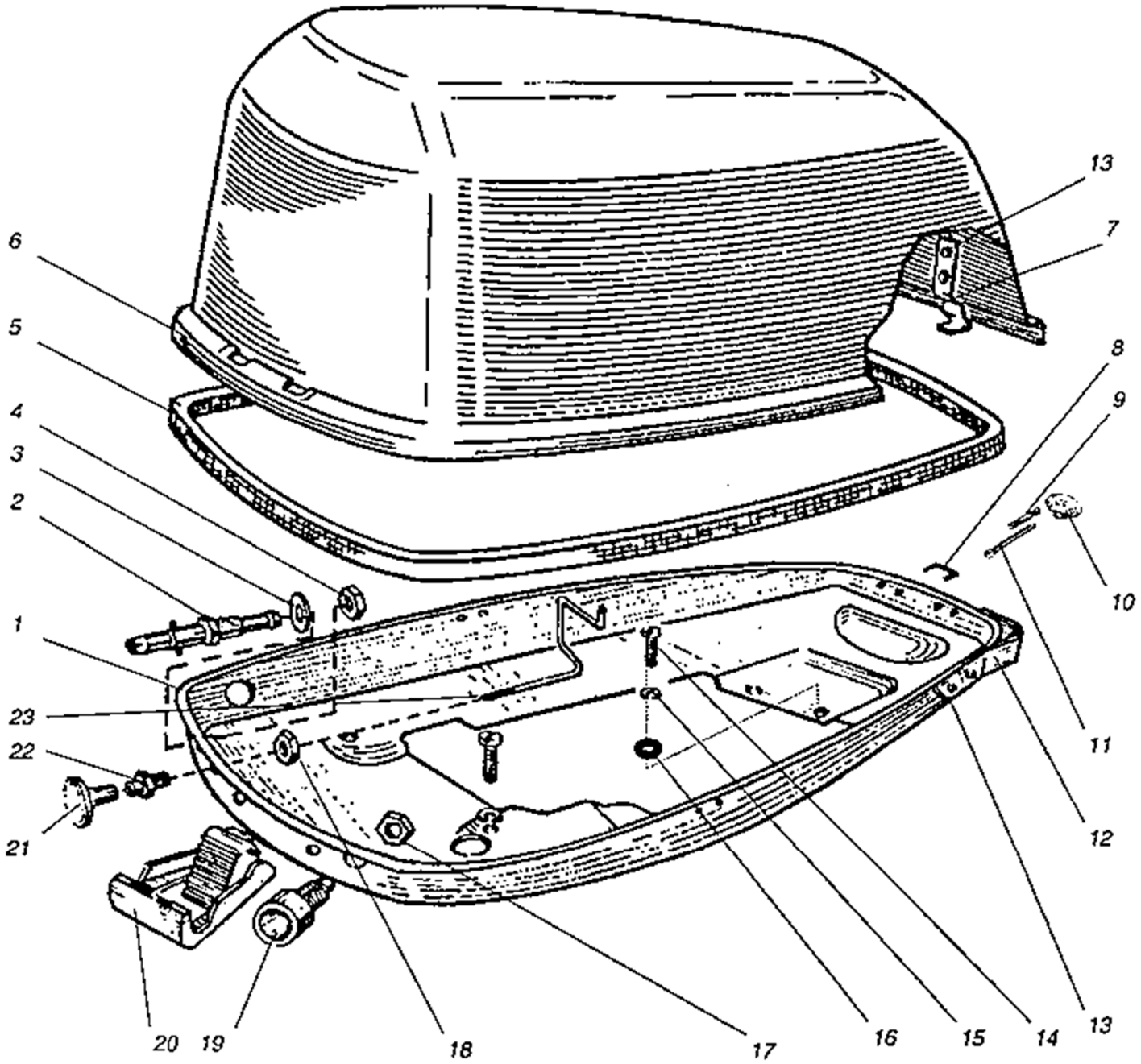

Explosionszeichnungen –Außenborder Weterok

Pinne:

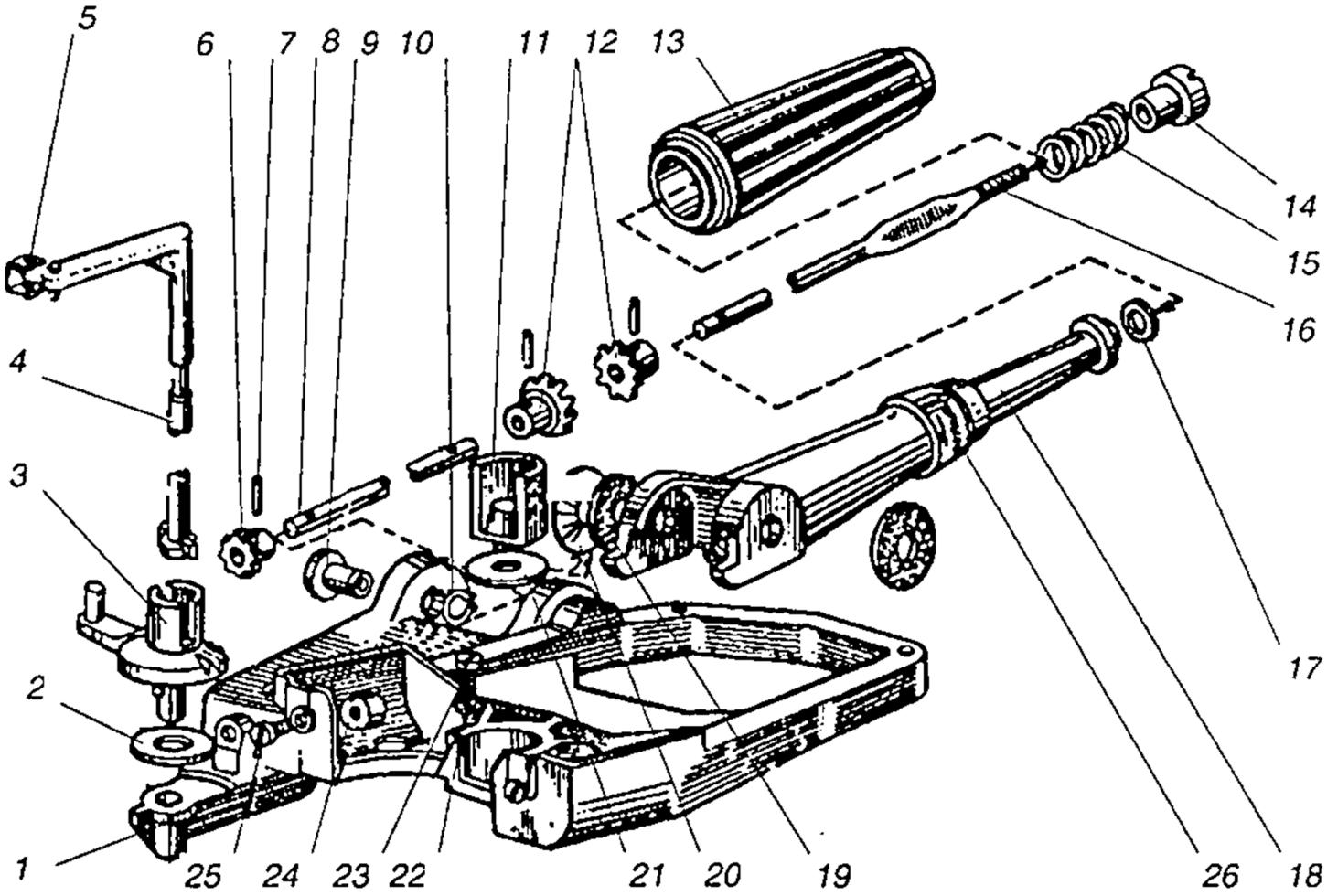

Explosionszeichnungen –Außenborder Weterok

Starter:

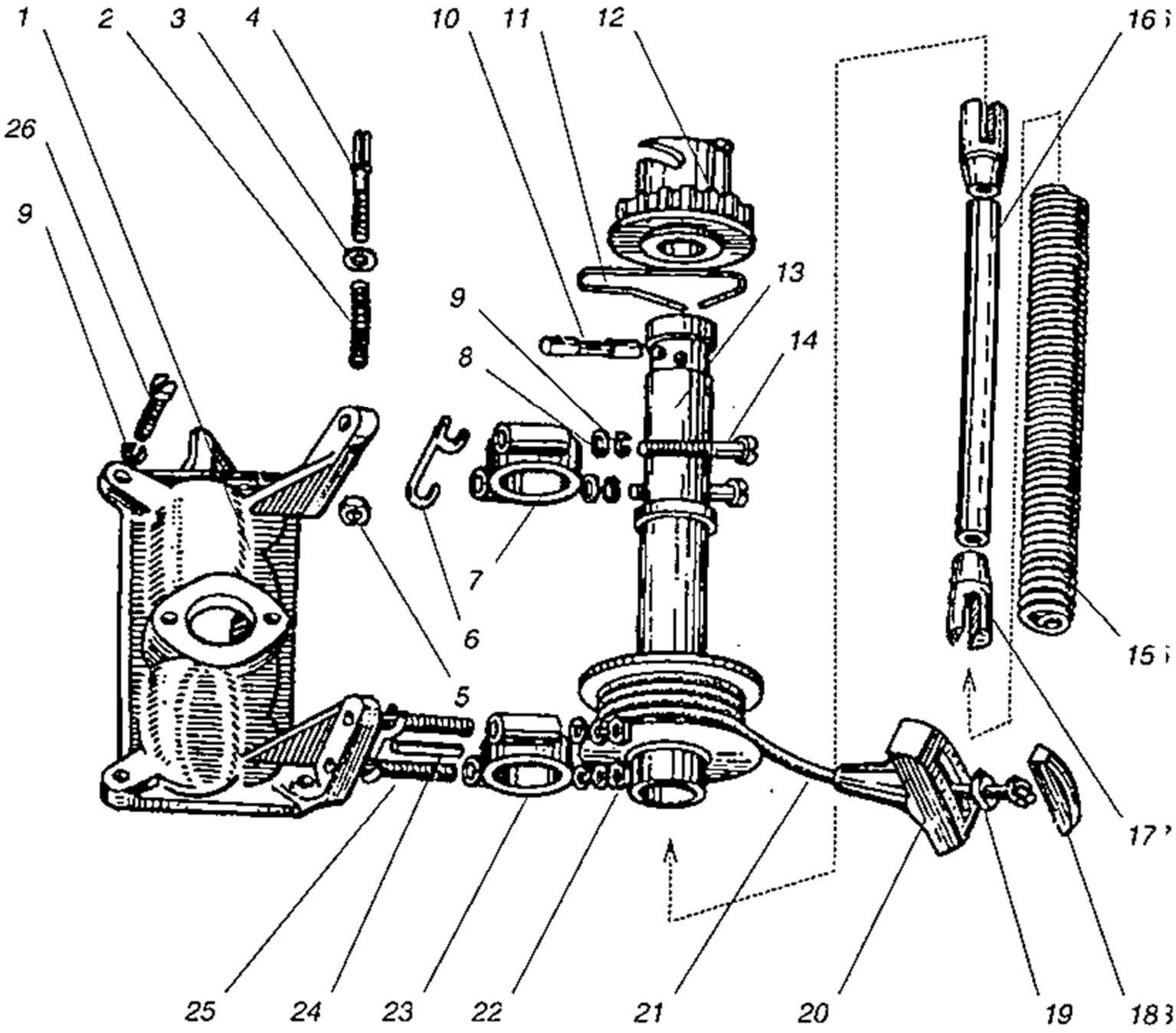

Explosionszeichnungen –Außenborder Weterok

Schwungscheibe mit Zündungssystem:

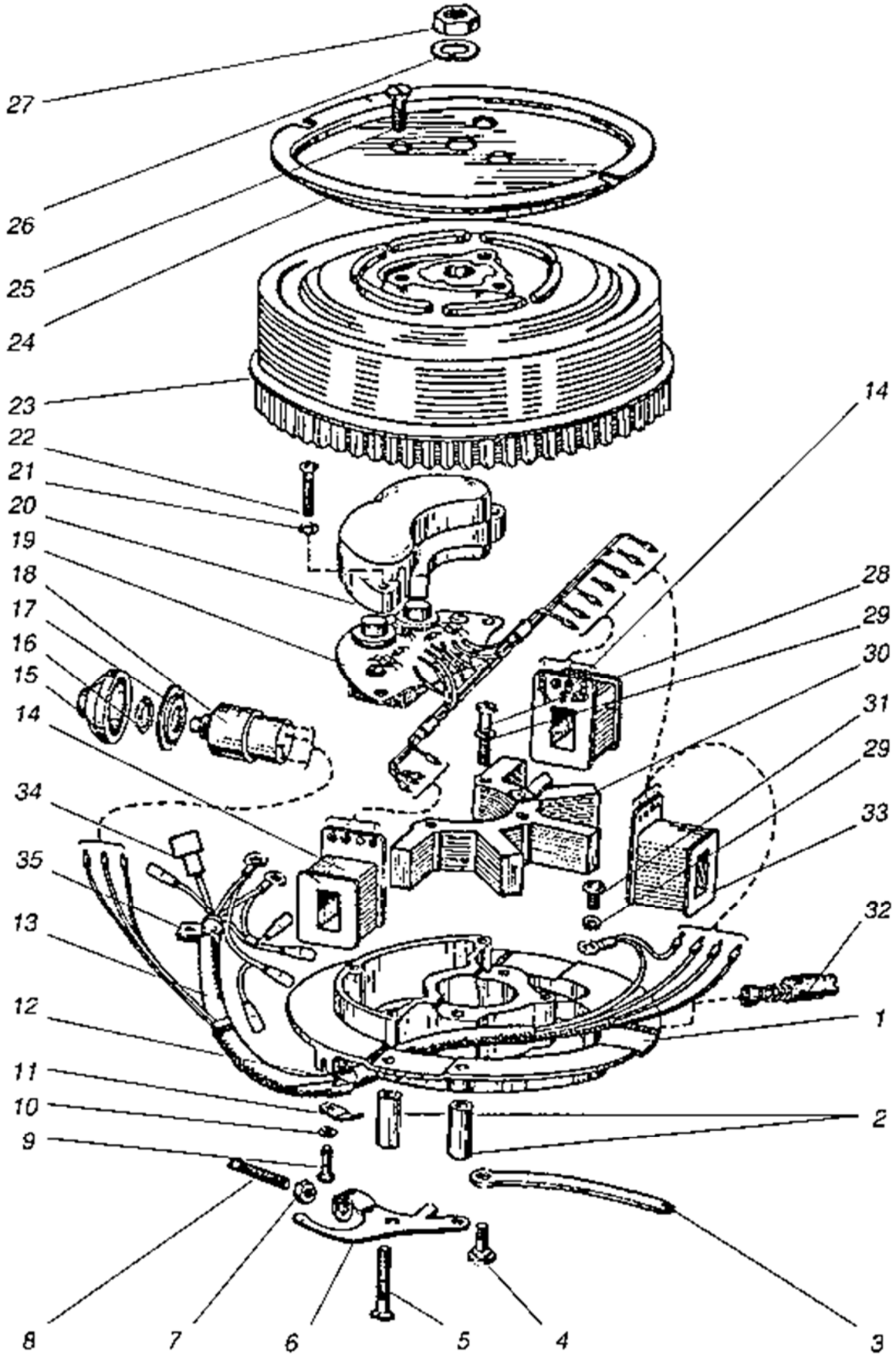

Explosionszeichnungen –Außenborder Weterok

Zylindergruppe Variante 1 (Weterok 8PS):

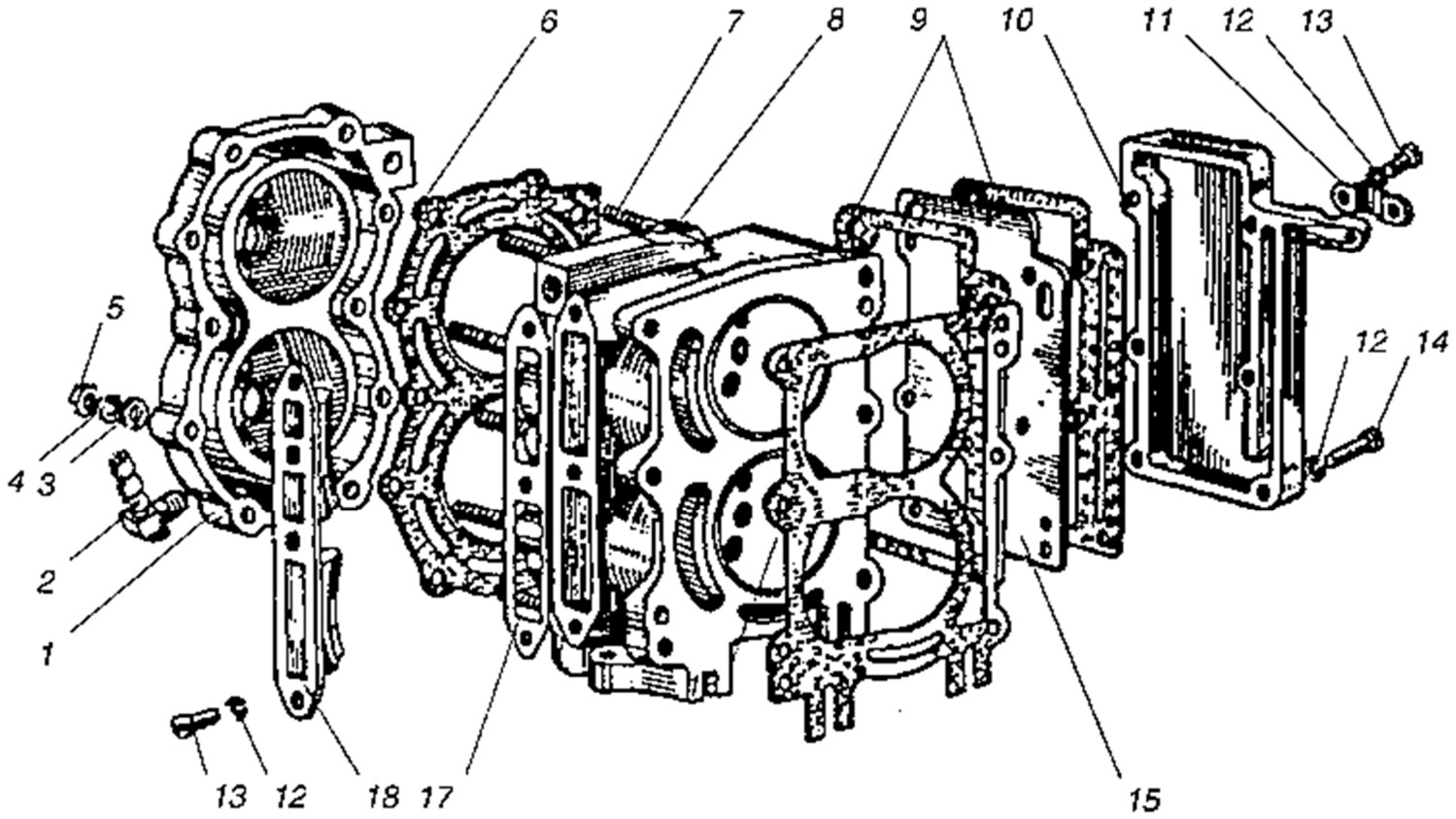

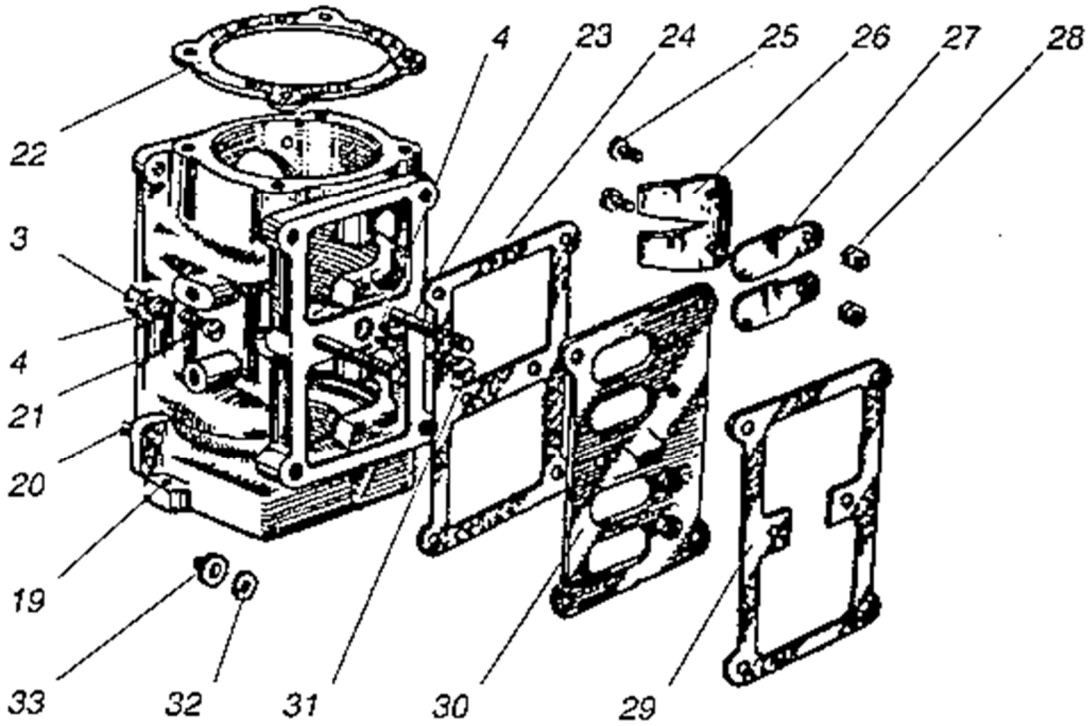

Explosionszeichnungen –Außenborder Weterok

Zylindergruppe Variante 2 (Weterok 12 PS):

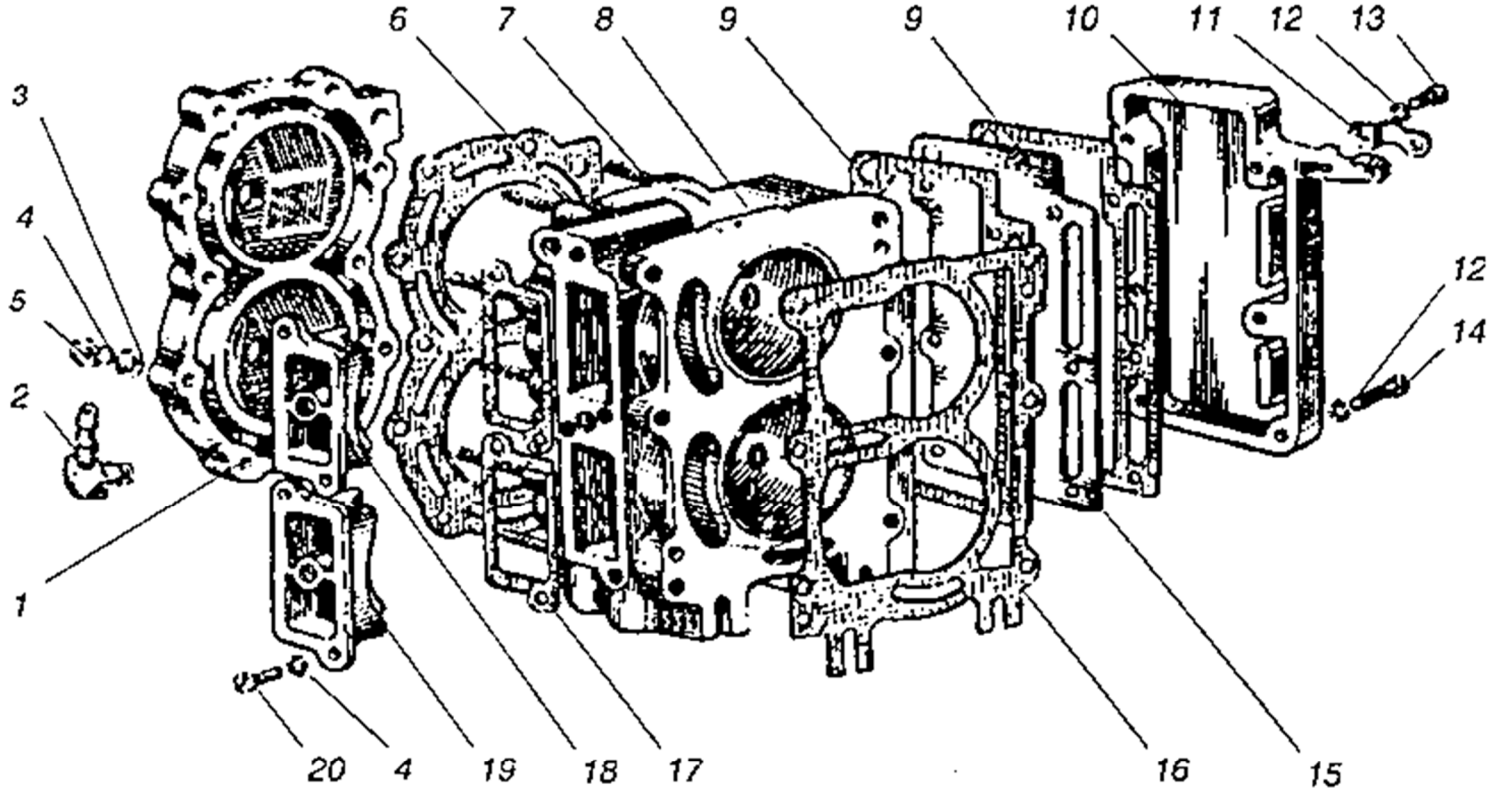

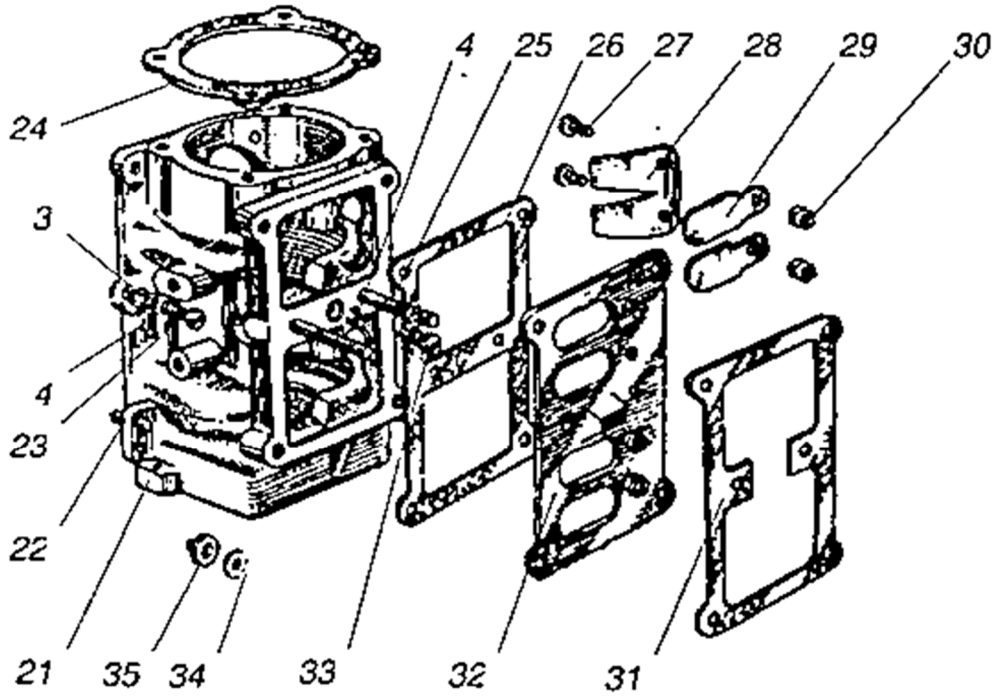

Kurbelwelle für Zylindergruppe Var.1 (Weterok 8PS):

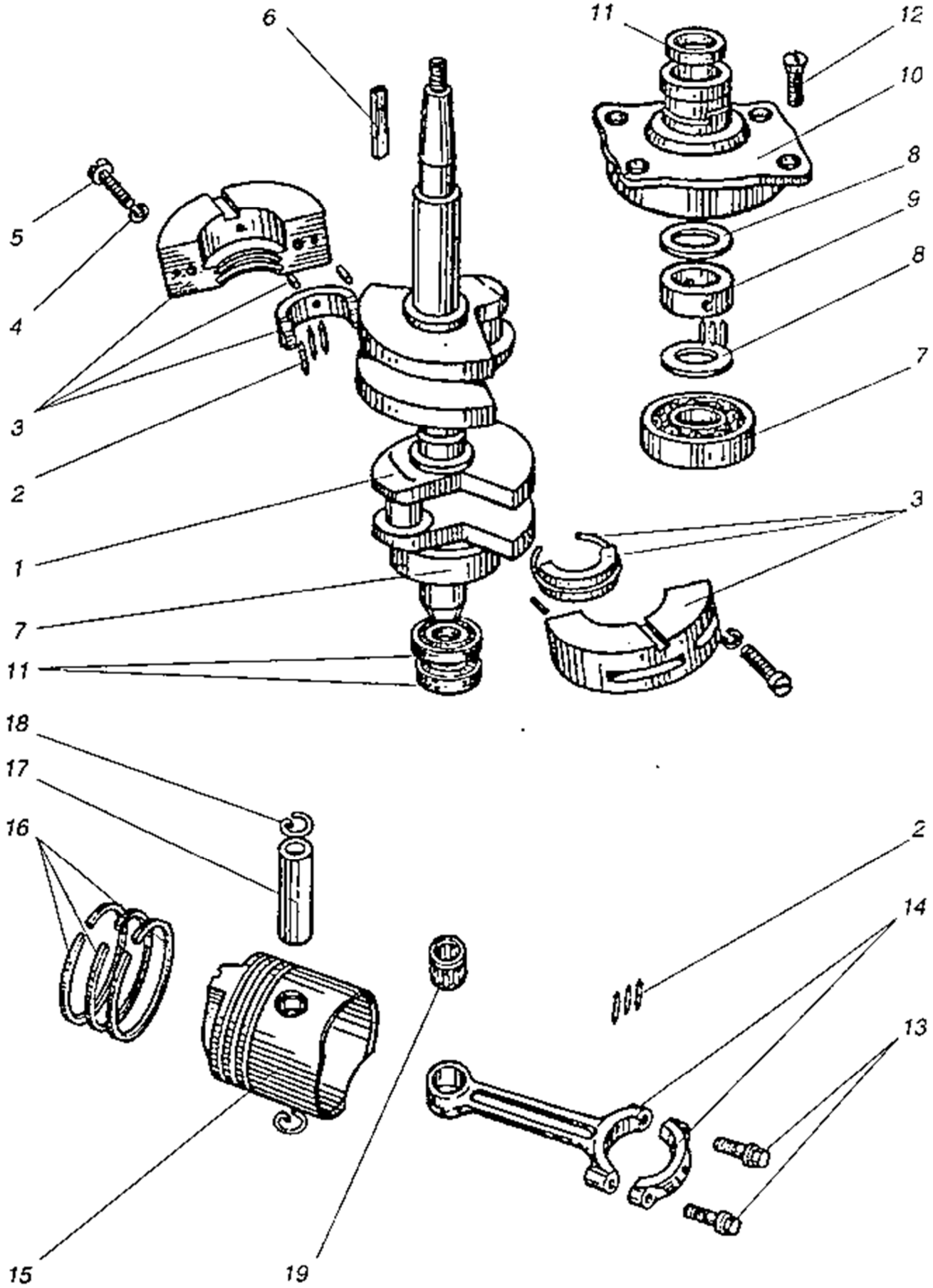

Kurbelwelle für Zylindergruppe Var.2 (Weterok 12PS):

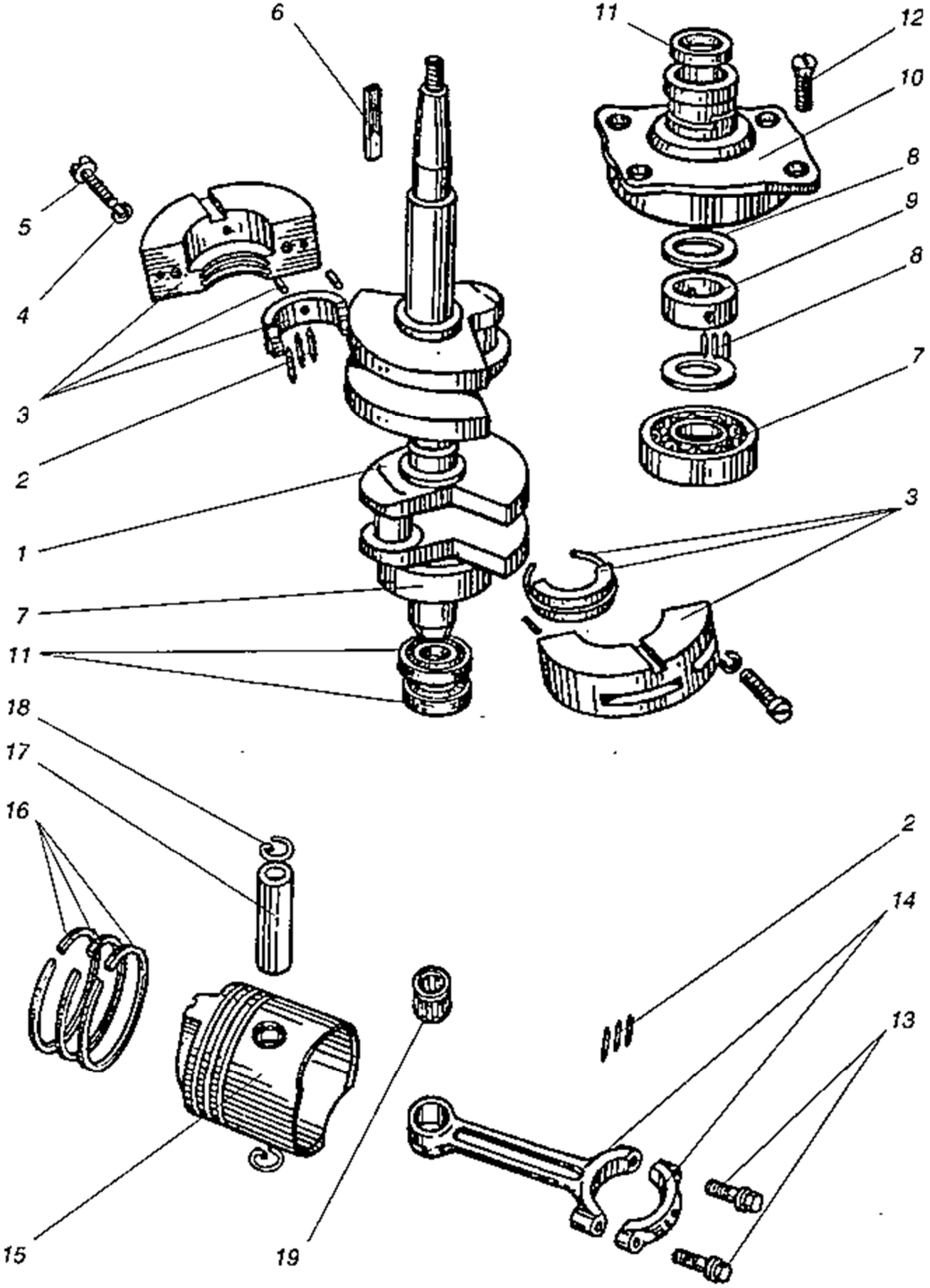

Explosionszeichnungen –Außenborder Weterok

Vergaser K49-10:

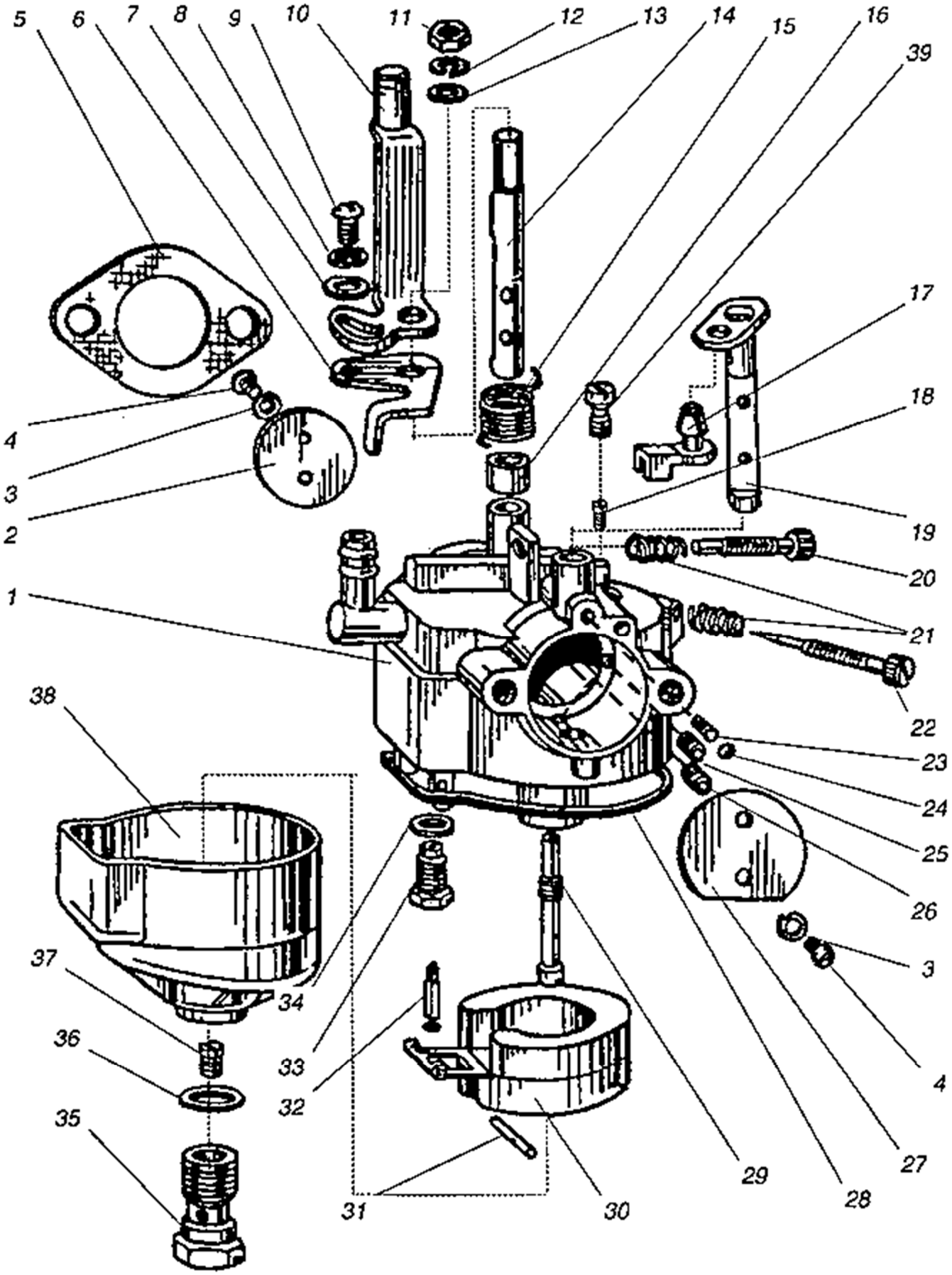

Explosionszeichnungen –Außenborder Weterok

Antriebswellengehäuse:

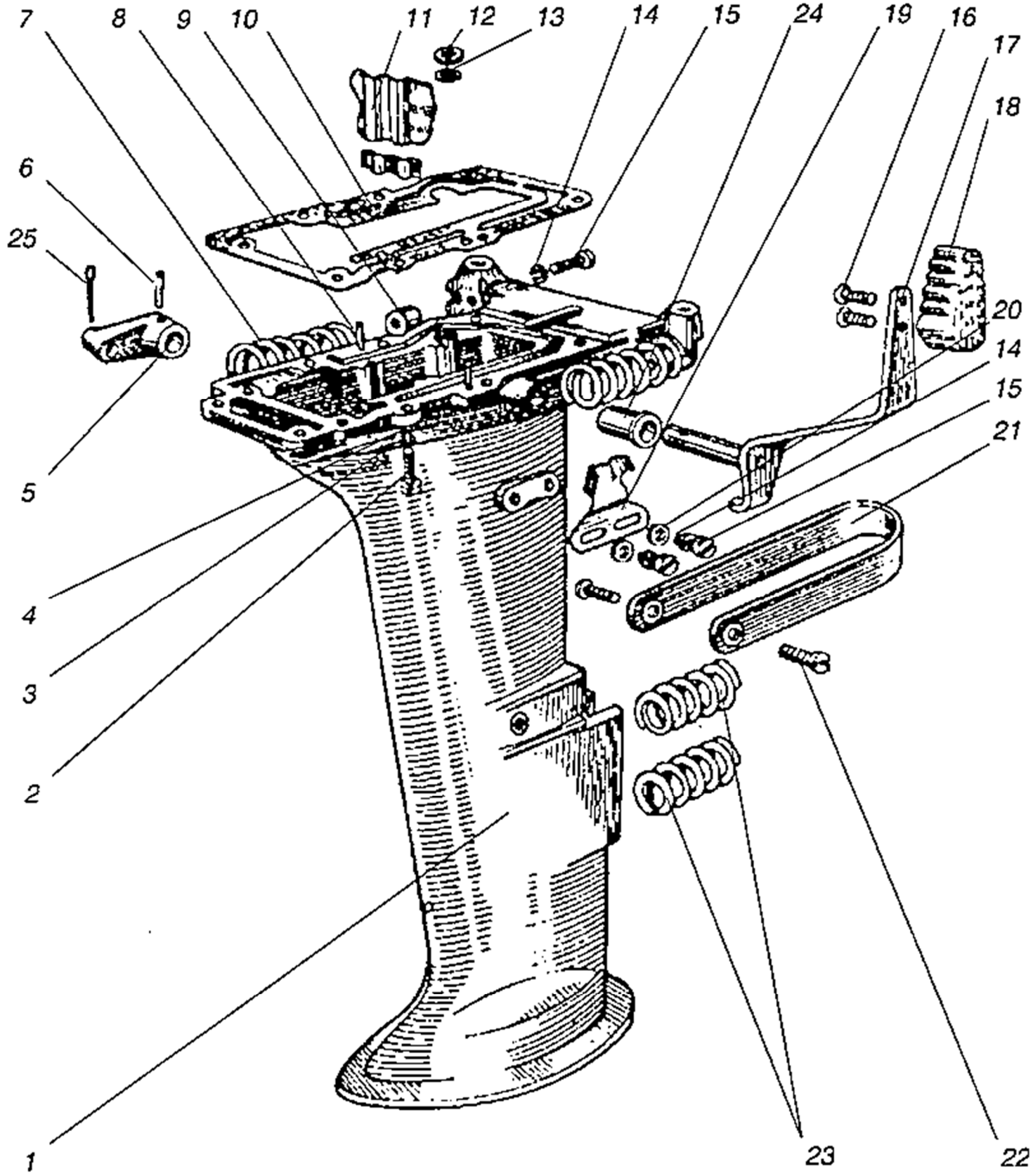

Explosionszeichnungen –Außenborder Weterok

Spiegelhalter Var.1:

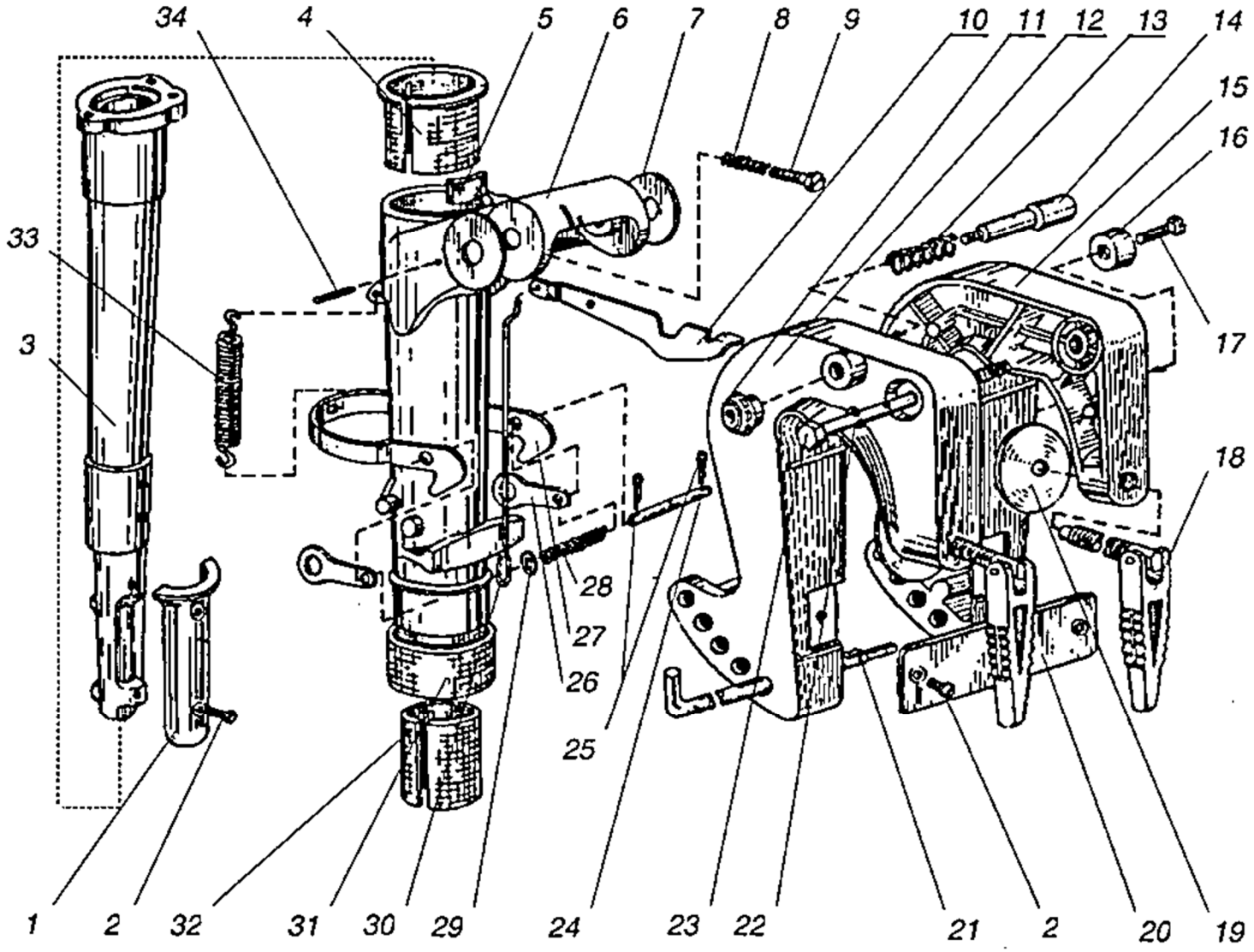

Explosionszeichnungen –Außenborder Weterok

Spegelhalter Var.2:

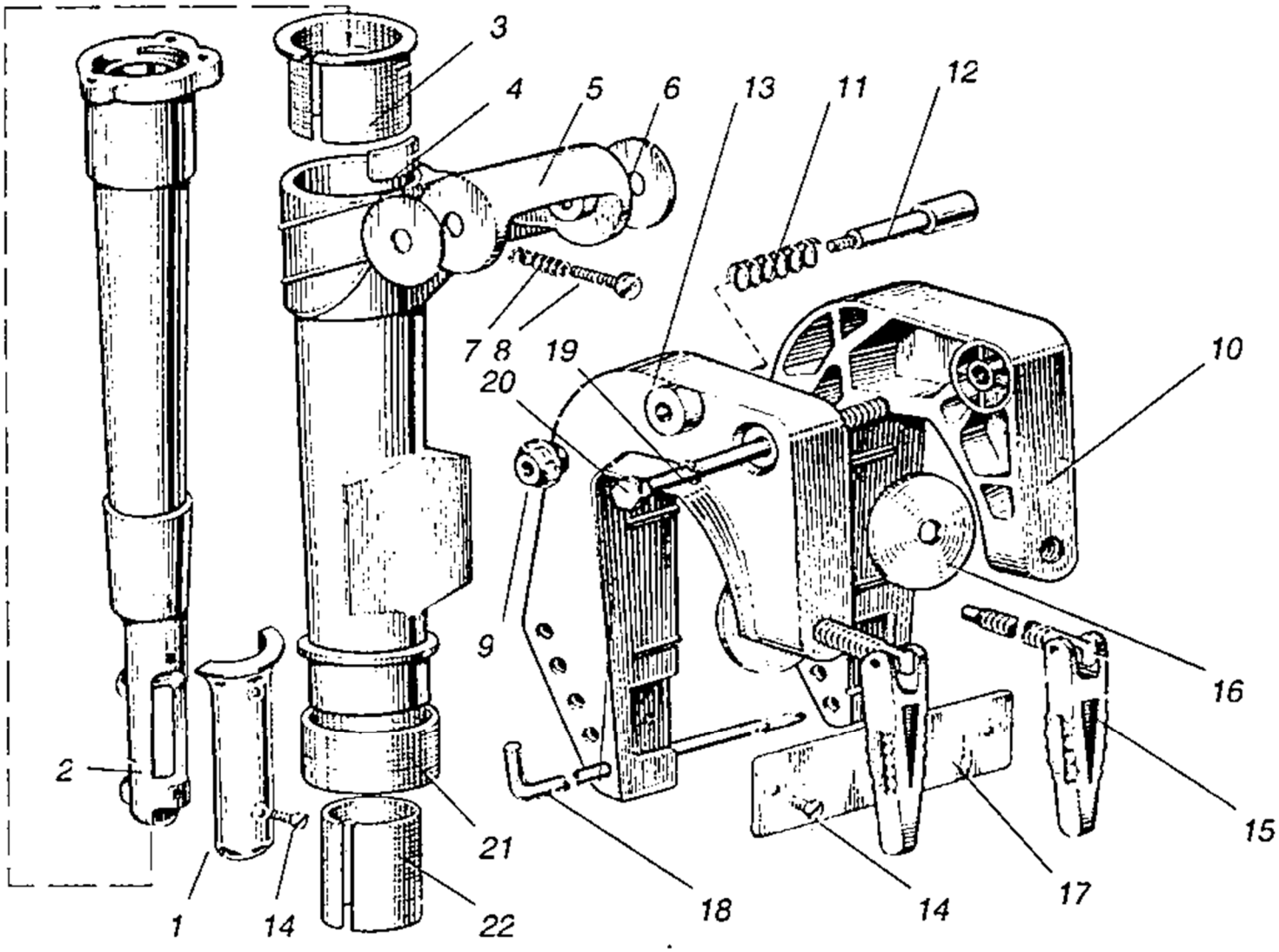

Explosionszeichnungen –Außenborder Weterok

Verlängerung für Antriebswellengehäuse:

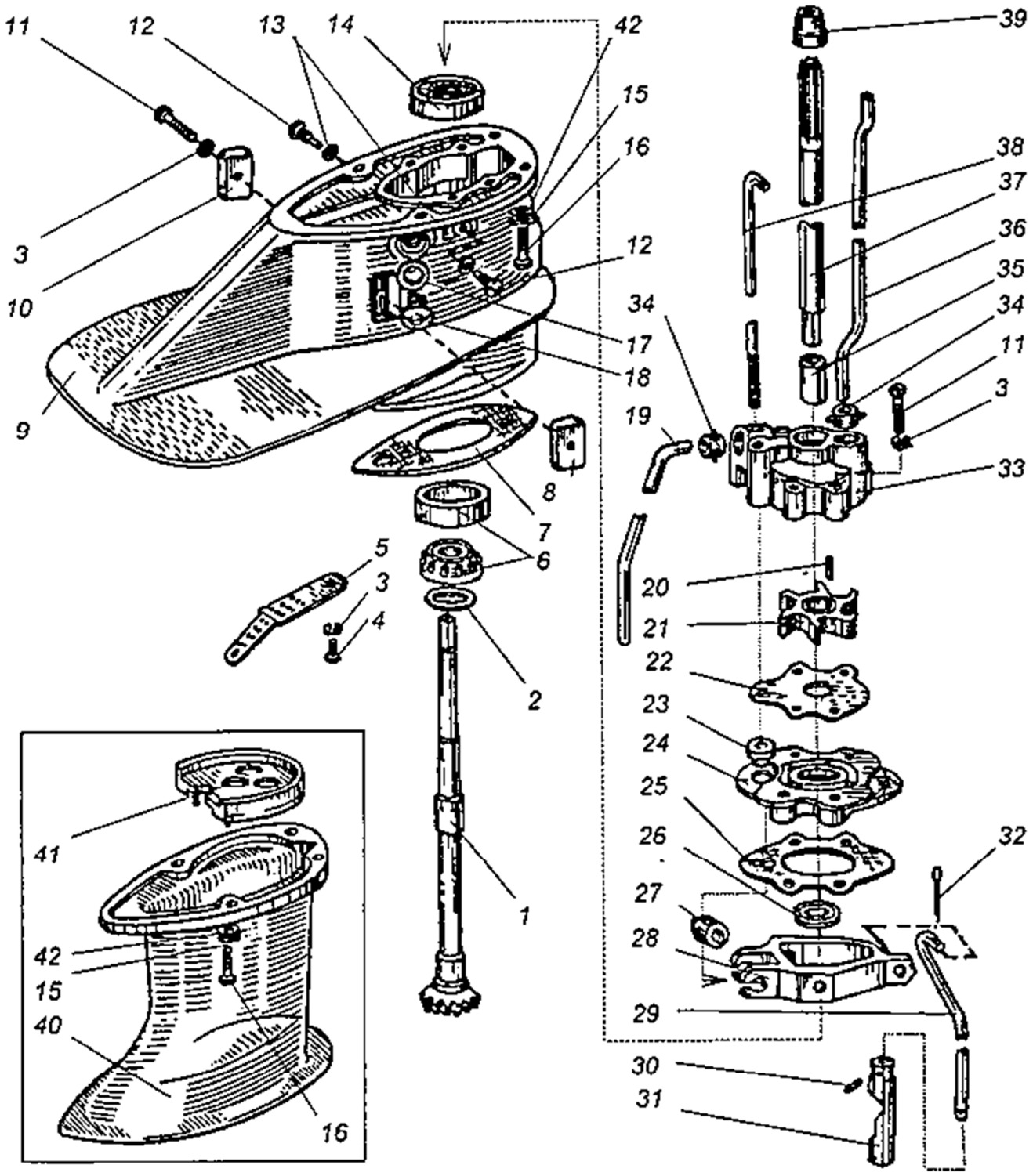

Детали к удлиненным моделям «Ветерок-У»

Explosionszeichnungen –Außenborder Weterok

Verlängerung für Antriebswellengehäuse:

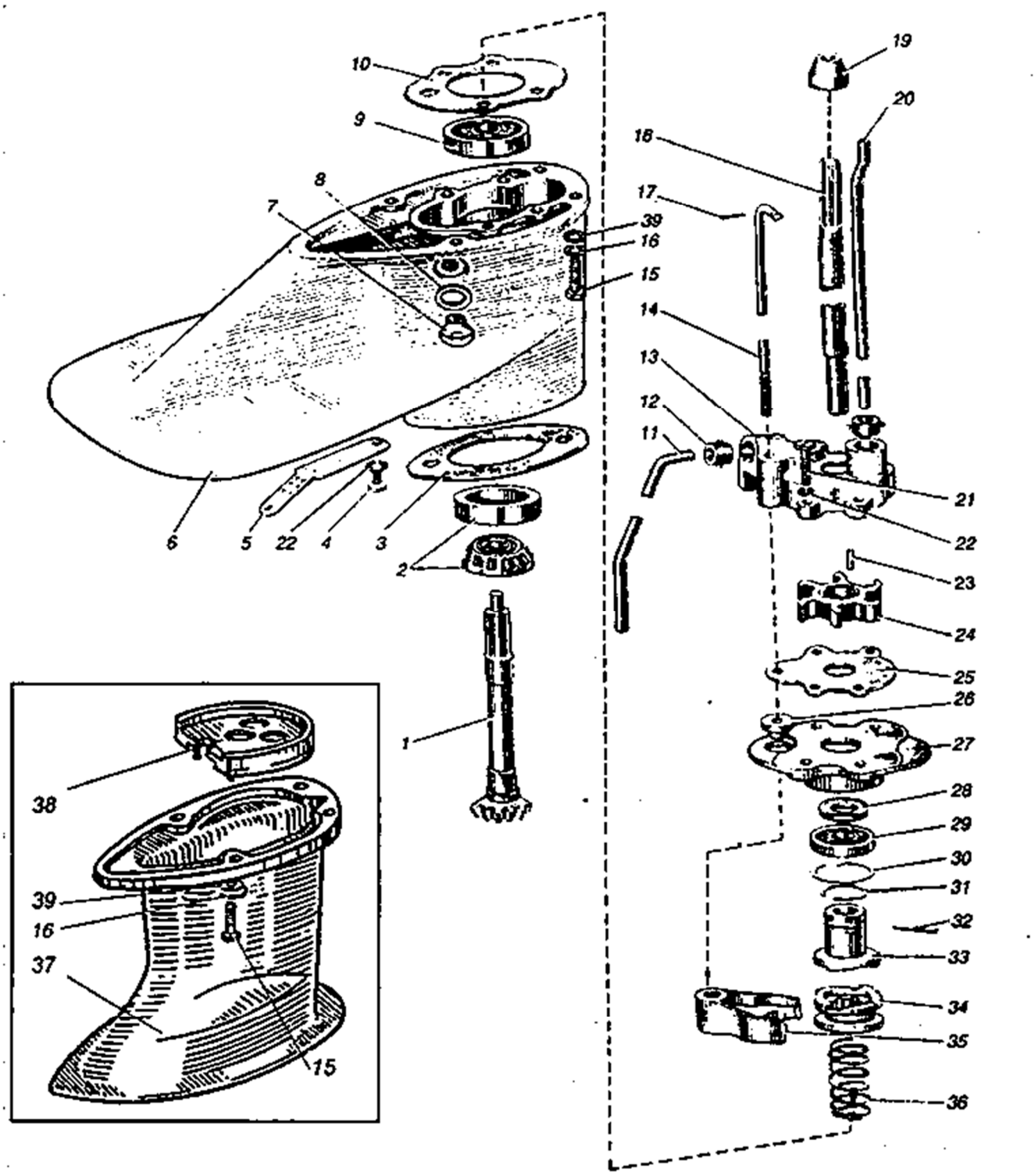

Детали к удлиненным моделям «Ветерок-У»

Explosionszeichnungen –Außenborder Weterok

Getriebe Var. 1:

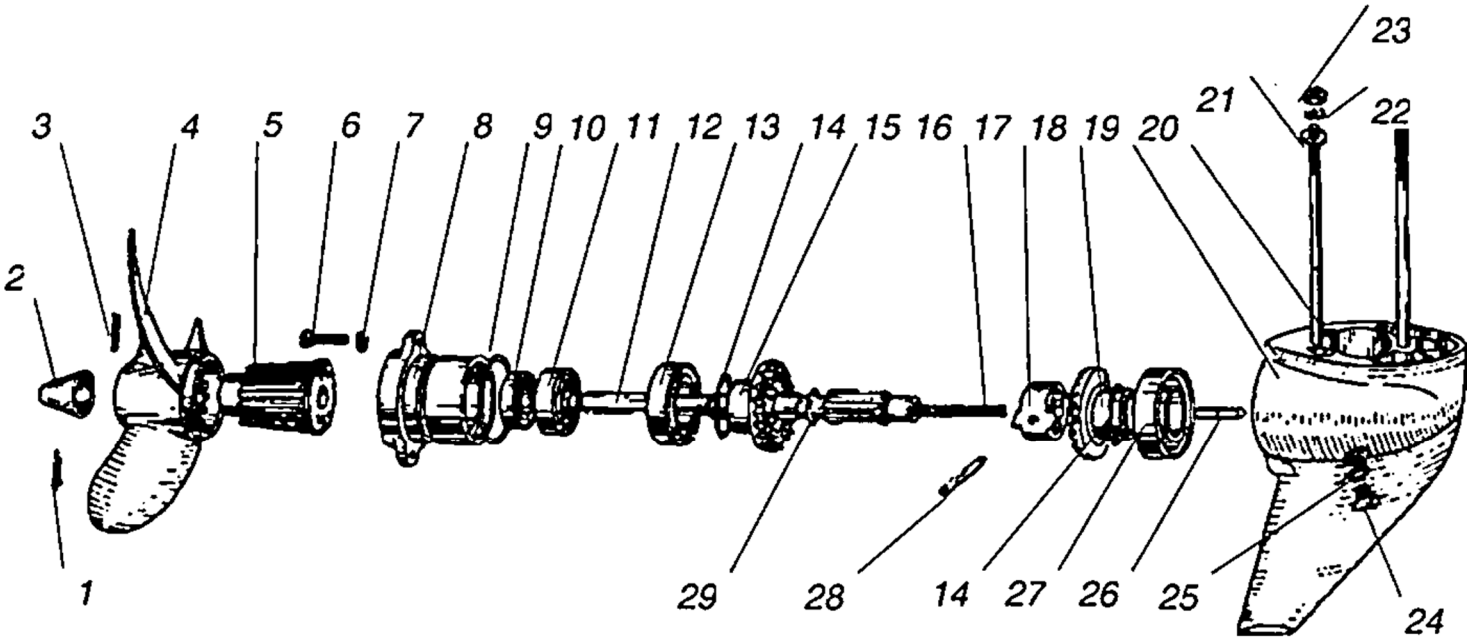
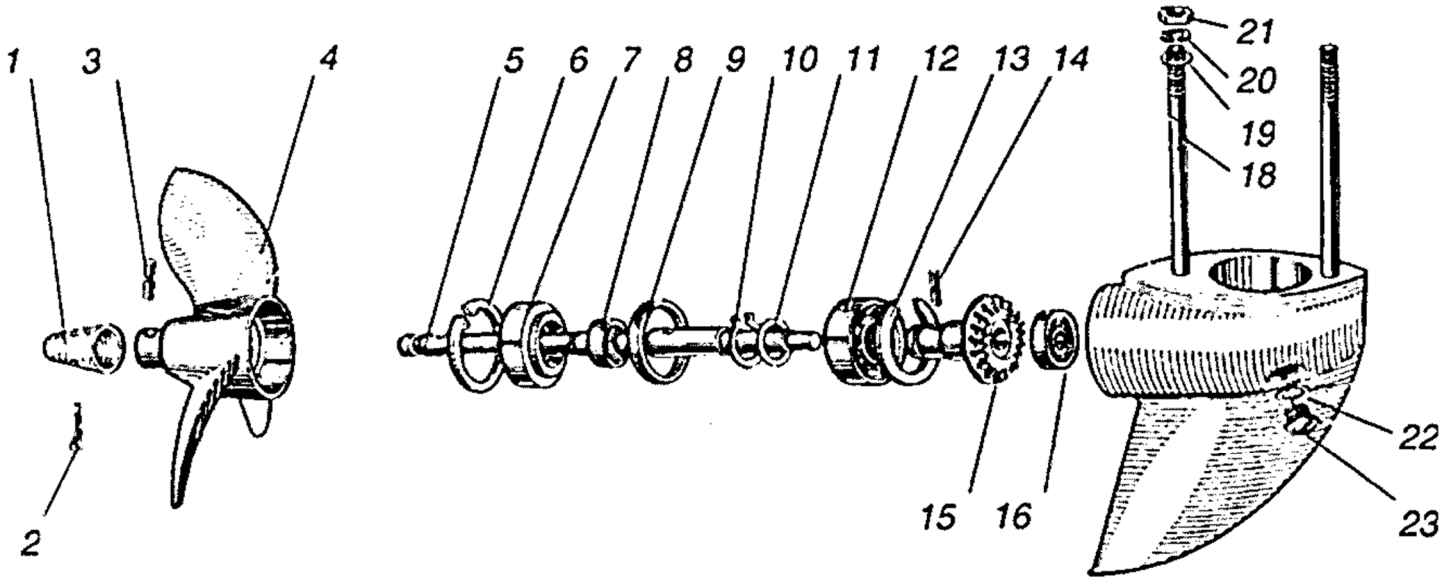
Getriebe Var. 2: